SUBWOOFER

15 SUB 800 XT

Recomendado para audio profissional como Graves e Sub graves. Uma evolução técnica do 15 800, melhor resistência térmica, melhor resistência mecânica, melhor linearidade nos índices de distorção e baixo índice de compressão de potencia. Possui 3 sistemas de ventilação para troca de calor da bobina. Centragem dupla siliconada. Ótimo desempenho, 96.2 dB SPL. O 15 SUB 800 XT admite até 1600w de potência em programa musical. Faixa de trabalho ideal entre 40 a 1.2 Khz. Ideal para Cinemas, Pa, Side Fill, Line Array, Caixas Multi Uso, Igrejas e muito mais. Visite Oversound.com.br, veja este e outros produtos que se encaixe perfeitamente em seu projeto.

ESPECIFICAÇÕES *⑤

DIÂMETRO NOMINAL:	15 Pol.
IMPEDÂNCIA NOMINAL:	8 Ω
IMPEDÂNCIA MÍNIMA:	7 Ω
POTÊNCIA CONTÍNUA: * ①	800 w
POTÊNCIA DE PROGRAMA: * ②	1600 w
SENSIBILIDADE: * ③	96.2 dB
RESPOSTA DE FREQUÊNCIA:	40~1.200 Hz
DIÂMETRO DA BOBINA:	4 Pol.
FIO DA BOBINA:	COBRE
FORMA DA BOBINA:	POLIIMIDA
ALT. ENROLAMENTO DA BOBINA (Hvc):	26.5 MM
ALTURA DO GAP (Hag):	15 MM
VOLUME OCUPADO (FALANTE):	5.0 L

PARÂMETROS TS *④

FREQ. DE RESSÔNANCIA:	Fs	41 Hz
RESISTÊNCIA DA BOBINA:	Re	5.0 Ω
FATOR DE QUAL. ELÉTRICA:	Qes	0.36
FATOR DE QUAL. MECÂNICA:	Qms	7.3
FATOR DE QUAL. TOTAL:	Qts	0.35
VOLUME EQUIVALENTE:	Vas	117 L
ÁREA EFETIVA DO CONE:	Sd	908 cm²
EFICIÊNCIA DE REFERÊNCIA:	No	2.24 %
DESLOCAMENTO MÁXIMO:	Xmax	9.5 mm
DESLOC. MÁX. PICO ANTES DO DANO:	Xlim	18 mm
MASSA MÓVEL:	Mms	142 g
INDUTÂNCIA:	Le	2.16 mH
Bl		22.5 T-m

MATERIAIS

ÍMÃ:	FERRITE DE BÁRIO
CARCAÇA:	ALUMÍNIO
CONE:	CELULOSE
SUSPENSÃO:	TECIDO

CURVA DE RESPOSTA *⑥

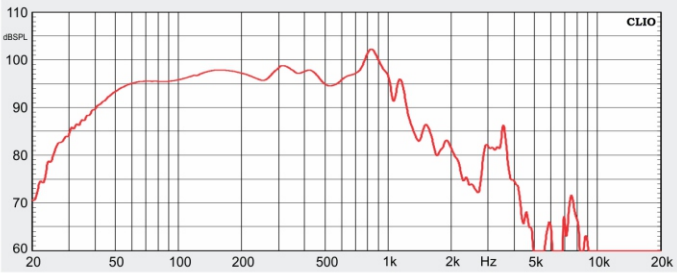

IMPEDÂNCIA

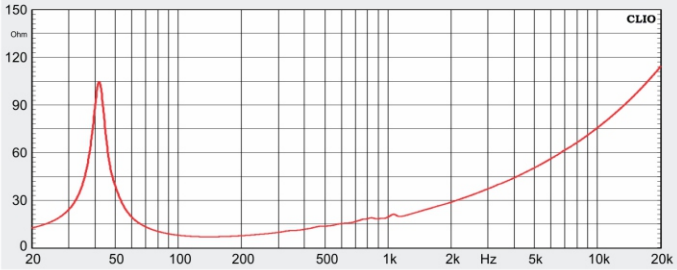

DIMENSÕES

EMBALAGEM:	405 x 405 x 190 mm
PESO BRUTO:	14.2 Kg
PESO LÍQUIDO:	13.5 Kg

* MEDIDAS EM MILÍMETROS.

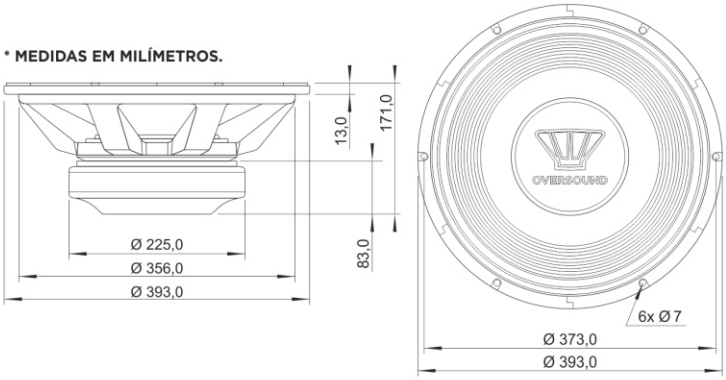

① Teste de 2 horas feito com sinal de ruído rosa continuo (fator de crista de 6 dB) na faixa específica e potência calculada sobre a impedância mínima ao ar livre.

② Potência de programa definida com 3 dB acima da especificação nominal.

③ 2,83 V. RMS.

④ Amaciado durante 2 horas com 15 Hz em alto nível. Parâmetro realizado em temperatura de 25.6°C, umidade relativa do ar em 50%, pressão atmosférica em 1006 Mbar.

⑤ Especificações e design sujeitos à alterações sem prévio aviso, de acordo com a evolução tecnológica do produto.

⑥ Curva de resposta com falante em caixa de 115.5 L, sintonia de 53 Hz, sem suavização.

SPEAKERS OVERSOUND

NORMA BRASILEIRA NR 15 Anexo 1: A exposição à ruídos acima dos limites especificados pela Norma, pode causar perdas ou danos auditivos. A OVERSOUND não se responsabiliza pelo uso inadequado de seus produtos (portaria 3214/78). Conforme LEI FEDERAL nº 11.191/06, informamos que podem ocorrer danos ao sistema auditivo exposto à potência superior a 85 decibéis.